MURR ELEKTRONIK
stay connected

Adaptor M8 male / M8 female A-cod.

3-pol. / 4-pol., conf. 1,3,4

Adapter
Male - female
M8 – M8, 3/4-pole

Link til produkt

Illustrasjon

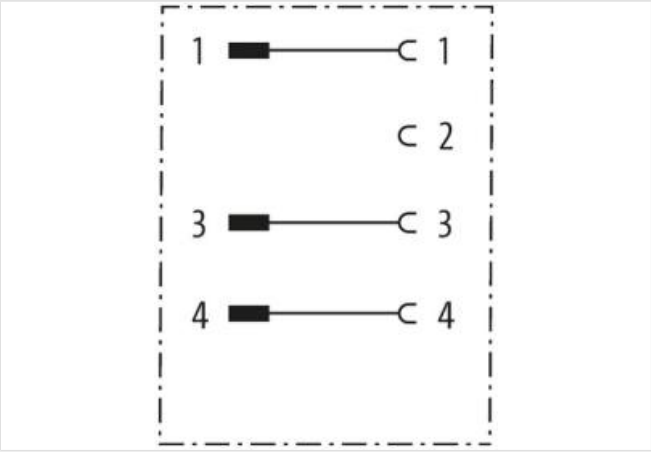

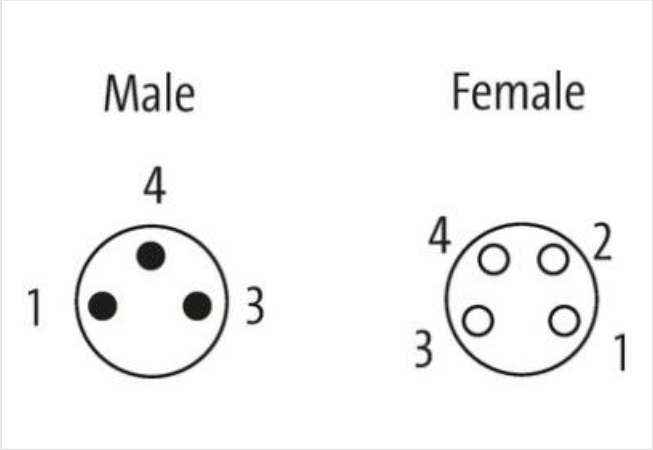

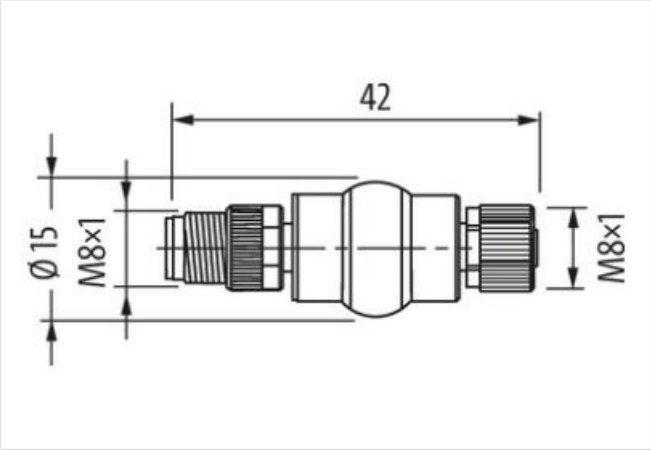

Produktet kan avvike fra bildet

Side 1	
Family construction form	M8
Width across flats	SW9

Handelsinformasjon	
ECLASS-6.0	27143423
ECLASS-6.1	27260702
ECLASS-7.0	27440102

Opplysningene i dette databladet er utarbeidet med størst mulig omhu.
All informasjon gis uten ansvar for eventuelle feil og mangler. 27.04.2024

ECLASS-8.0	27440102
ECLASS-9.0	27440106
ECLASS-10.1	27440102
ECLASS-11.1	27440102
ECLASS-12.0	27440106
ETIM-5.0	EC001855
GTIN	4048879118538
Pakkestørrelse	1
Tolltariffnummer	85366990
Electrical data | Supply	
Operating voltage AC max.	50 V
Operating voltage DC max.	60 V
Operating voltage AC max. (UL-listed)	30 V
Operating voltage DC max. (UL-listed)	30 V
Current operating per contact max.	4 A
Installation | Connection	
Tightening torque	0,6 Nm
Mounting set	M12 x 1
Device protection | Electrical	
Degree of protection (EN IEC 60529)	IP67
Additional condition protection degree	inserted, screwed
Pollution Degree	3
Rated insulation voltage	800 V
Rated surge voltage	1,5 kV
Material group (IEC 60664-1)	I
Mechanical data | Material data	
Coating locking	Nickeled
Material housing	PUR
Locking material	Zinc die-casting
Mechanical data | Mounting data	
Mounting method	inserted, screwed, Shaking protection
Environmental characteristics | Climatic	
Operating temperature min.	-25 °C
Operating temperature max.	85 °C

Opplysningene i dette databladet er utarbeidet med størst mulig omhu.
All informasjon gis uten ansvar for eventuelle feil og mangler. 27.04.2024