MURR ELEKTRONIK
stay connected

SUPPRESSOR FOR SIEMENS CONTACTOR

Diode combination, 24 VDC, 36 W

24 V DC
Diode/Z-Diode
For other configurations and voltages, please inquire.

Link til produkt

Illustrasjon

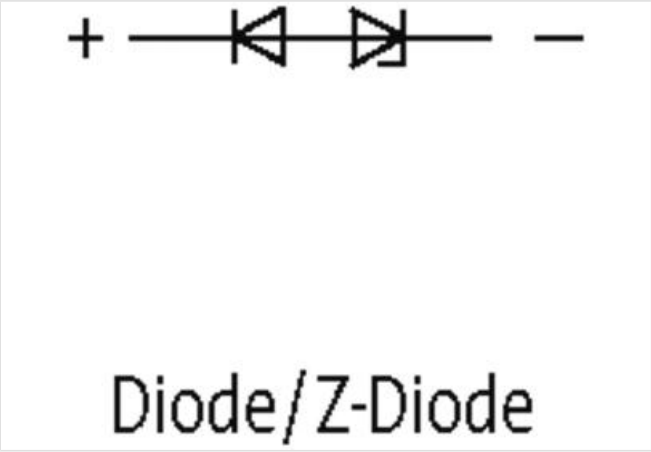

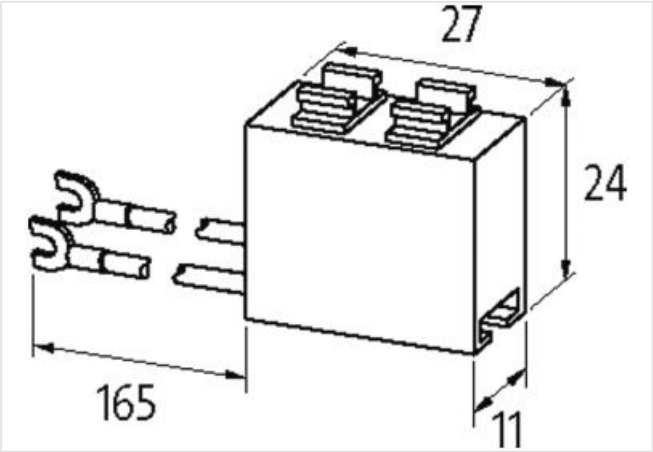

Produktet kan avvike fra bildet

Handelsinformasjon

ECLASS-6.0	27371013
ECLASS-6.1	27371013
ECLASS-7.0	27371013
ECLASS-8.0	27371013
ECLASS-9.0	27371013
ECLASS-10.1	27371013
ECLASS-11.1	27371013

Opplysningene i dette databladet er utarbeidet med størst mulig omhu.
All informasjon gis uten ansvar for eventuelle feil og mangler. 19.04.2024

ECLASS-12.0	27371013
ETIM-5.0	EC002498
GTIN	4048879018012
Pakkestørrelse	1
Tolltariffnummer	85363010
Compatibility | Compatible with	
Appropriate contactors	universal
Electrical data	
Damping factor	1.5× UN
Electrical data | Input	
Input voltage DC min.	12 V
Input voltage DC max.	30 V
Installation | Connection	
Connection information	self-securing cable forks
Device protection | Media	
Flame resistance	flame retardant
Mechanical data | Material data	
Combustibility class housing (UL94)	V-0
Material housing	Plastic
Mechanical data | Mounting data	
Height	11 mm
Width	27 mm
Depth	24 mm
Environmental characteristics | Climatic	
Operating temperature min.	-20 °C
Operating temperature max.	70 °C

Opplysningene i dette databladet er utarbeidet med størst mulig omhu.
All informasjon gis uten ansvar for eventuelle feil og mangler. 19.04.2024